San José del Rincón
Juntos definimos el rumbo
2019-2021

"2019, AÑO DEL CENTÉSIMO ANIVERSARIO LUCTUOSO DE EMILIANO ZAPATA SALAZAR, EL CAUDILLO DEL SUR"

ANEXO 1

DEL ACTA DE LA SESIÓN ORDINARIA DE CABILDO NÚMERO 008, AÑO 2019, DEL AYUNTAMIENTO DE SAN JOSÉ DEL RINCÓN 2019-2021, DE FECHA VEINTIOCHO DE MARZO DE DOS MIL DIECINUEVE.

SECRETARIO DEL AYUNTAM.

ADMINISTRACIÓN MUNICIPAL DE SAN JOSÉ DEL RINCÓN 2019-2021
ORGANIGRAMA

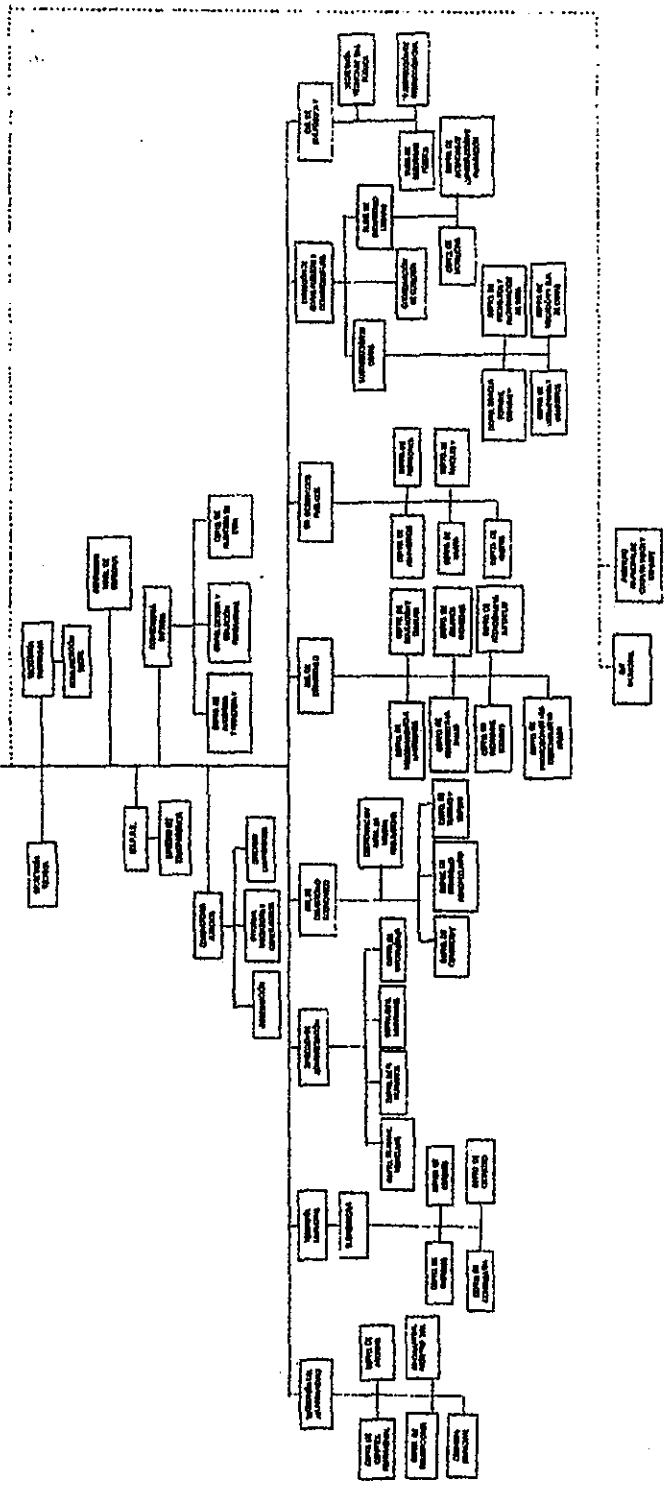

San José del Rincón
Juntos definimos el rumbo
Calle Guadalupe Victoria
No. 12 Col Centro, C. P. 50660
Tel: (712) 124 20 97 / (712) 124 20 98
Email: pm.sanjosedelrincon@gmail.com